PŮDORYS M 1:100

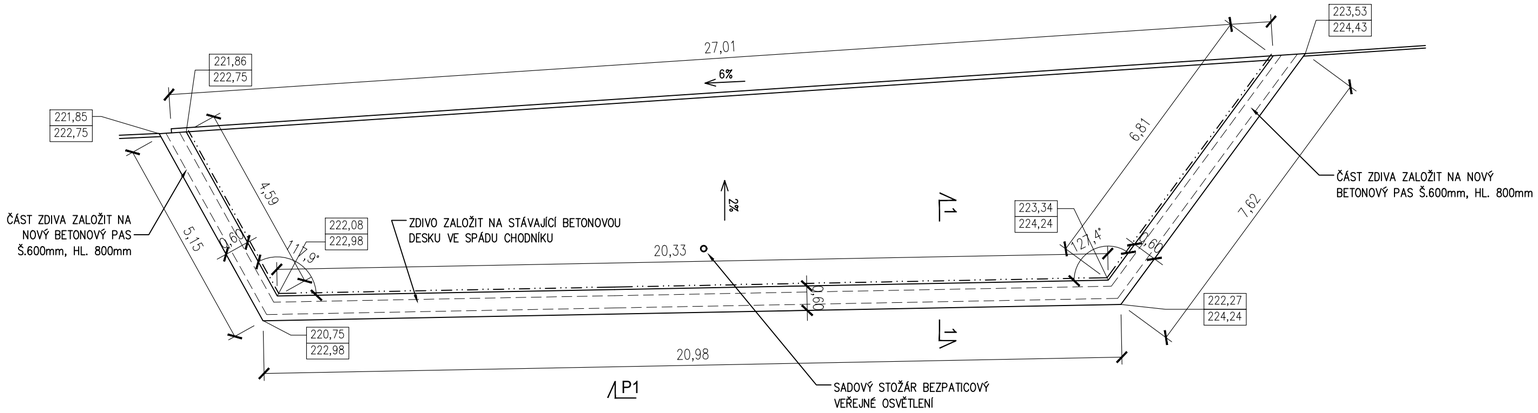

VYZTUŽENÍ BETONOVÉ HLAVY

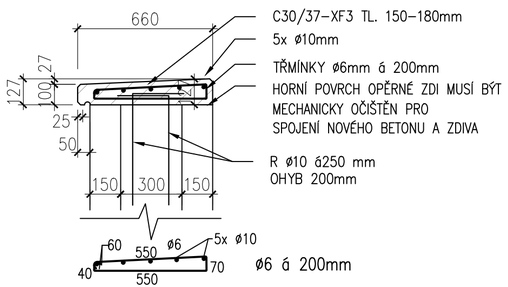

PŘÍČNÝ ŘEZ 1-1 M 1:20

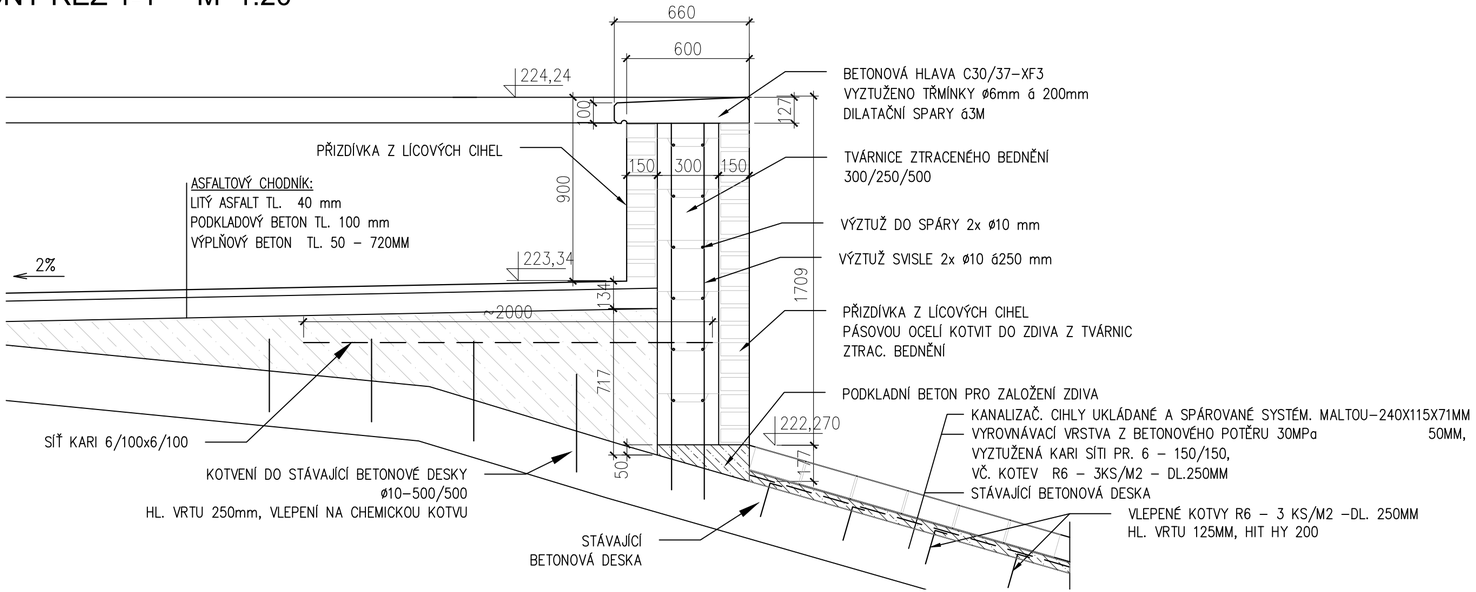

Souřadnicový systém JTSK, výškový systém Bpv

d plus 27 let
PROJEKTOVÁ A INŽENÝRSKÁ A.S.
Sokolovská 16/45A, 186 00 Praha 8 - Karlín
tel. +420 221 873 111, fax. +420 221 873 247
www.d-plus.cz
d-plus@d-plus.cz

Hlavní inženýr projektu: Ing. Libor STAMENOVSKI	Zodp. projektant: Ing. Karel JANOCH	Vypracoval: Ing. Karel JANOCH	
MÚ (OÚ): ÚMČ Praha 2	Kraj: Hlavní město Praha	Datum:	11/2018
Investor: Úřad MČ Praha 2, nám. Míru 600/20, 120 39 Praha 2		Stupeň:	DPS
Zakázka: FOLIMANKA OPRAVA CIHLOVÉHO SVAHU A ZÍDEK		Číslo zakázky:	3950 - 1 - 2017
		Měřítko:	1:100, 1:20
		Počet formátů A4:	3 / Č. kopie:
Obsah: D.2. STAVEBNĚ KONSTRUKČNÍ ŘEŠENÍ BETONOVÁ STĚNA - PŮDORYS, ŘEZ		Číslo přílohy: D.2.2.	Revize: -